FXCB ロボセット

LOGISTICS

FXCB ロボセット

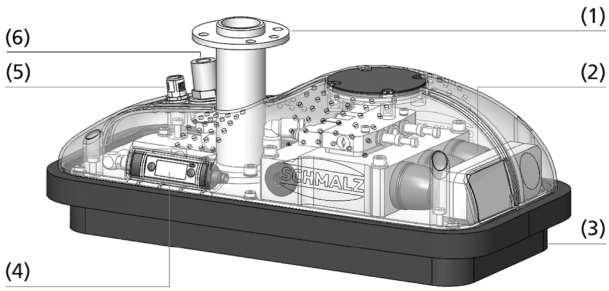

システムデザイン FXCB ロボセット

業界特有のアプリケーションへの適合性

アプリケーション

- 軽量ロボットや協働ロボットへの接続・セットアップを容易にする、真空発生器一体型グリッパーと周辺部品のセット
- 真空グリッパー本体に加え、電気接続ケーブルを同梱
- イントラロジスティクス分野でのワーク搬送に最適な軽量デザインの真空グリッパー
- 段ボール箱のパレタイジングやデパレタイジングなど、固定搬送作業に最適

デザイン

- 3Dプリンター製の本体ボディ
- 各社協働ロボットに接続可能なフランジ (1)
- 高効率な真空発生器 SEPを内蔵 (2)
- 吸着面には追従性に優れた吸着スポンジまたは真空パッドを選択可能 (3)
- コンディションモニタリングが可能な真空スイッチ VSiを一体化 (4)
- 電気接続口 (M12、8ピン) (5) および圧縮エア接続口 (外径Ø10 mmのホース向けワンタッチホースコネクタ) (6)

製品特徴

- ロボットへ取り付けるために必要な周辺部品をワンセットにし、容易なセットアップを実現
- NFC (近距離無線通信) に対応し、スマートフォン経由で機器データや取扱説明書の確認が可能
- 3Dプリンターによる積層造形により、軽量ながら重量のあるワークの搬送にも対応
- IO-Link対応の真空スイッチを標準搭載し、離れた場所からもグリッパーのモニタリングが可能

© J. Schmalz GmbH / 技術的な変更がある場合がございます / 上で生成された 26.04.2024

シュマルツに連絡してください。 Schmalz K.K / 〒224-0027 横浜市都筑区大棚町3001-7/ +81 45 565-5150 / schmalz@schmalz.co.jp

FXCB ロボセット

発注コード FXCB ロボセット

ROB-SET FXCB	–	FANUC	–	O20
1		2		3

1 – 製品仕様

タイプ	種類
ROB-SET FXCB	FXCBロボセット

2 – 適用ロボット

タイプ	種類
DOOSAN	斗山ロボティクス社 (M、A、H)
FANUC	ファナック (ロボット別に2タイプご用意: CRX向け / CR-15向け)
KASSOW	カッソウロボット社 (KR)
KUKA	KUKA社 (LBR iiwa)
OMRON	オムロン (TM)
TECHMAN	テックマン・ロボット社 (TM)
UR	ユニバーサルロボット社 (UR)
YASKAWA	安川電機 (ロボット別に3タイプご用意: HC10DTP・HC20DTP向け / HC10DT向け /HC20DT向け)

3 – 吸着面

タイプ	種類
O20	EPDM発泡ゴム (厚み20 mm x 1枚)
SPB2	真空パッド (2.5段ベローズパッド、 シリコーンゴム製、Ø 40 mm)

FXCB ロボセットは、以下の製品で構成されます。

- 協働ロボット向け真空グリッパー FXCB
- フランジモジュール MOD-FLAN (オプション)
- 接続ケーブル ASK-B
- ソフトウェアが入ったUSBメモリ (オプション)

利用可能スペアパーツ：フランジモジュール MOD-FLAN（オプション）、接続ケーブル ASK-B、マスキングフォイル MASK-FOL、ソレノイドバルブ EMV、シーリングプレート DI-PL、サイレンサ SD

利用可能アクセサリ：真空/圧縮エアホース VSL

シュマルツに連絡してください。 Schmalz K.K / 〒224-0027 横浜市都筑区大棚町3001-7/ +81 45 565-5150 / schmalz@schmalz.co.jp

FXCB ロボセット

発注データ FXCB ロボセット

型式	製品コード
ROB-SET FXCB DOOSAN O20	10.01.43.00159
ROB-SET FXCB DOOSAN SPB2	10.01.43.00160
ROB-SET FXCB FANUC O20	10.01.43.00066
ROB-SET FXCB FANUC O20	10.01.43.00149
ROB-SET FXCB FANUC SPB2	10.01.43.00130
ROB-SET FXCB FANUC SPB2	10.01.43.00148
ROB-SET FXCB KASSOW O20	10.01.43.00186
ROB-SET FXCB KASSOW SPB2	10.01.43.00185
ROB-SET FXCB KUKA O20	10.01.43.00065
ROB-SET FXCB KUKA SPB2	10.01.43.00129
ROB-SET FXCB OMRON O20	10.01.43.00120
ROB-SET FXCB OMRON SPB2	10.01.43.00133
ROB-SET FXCB TECHMAN O20	10.01.43.00119
ROB-SET FXCB TECHMAN SPB2	10.01.43.00132
ROB-SET FXCB UR O20	10.01.43.00064
ROB-SET FXCB UR SPB2	10.01.43.00128
ROB-SET FXCB YASKAWA O20	10.01.43.00067
ROB-SET FXCB YASKAWA O20	10.01.43.00143
ROB-SET FXCB YASKAWA O20	10.01.43.00183
ROB-SET FXCB YASKAWA SPB2	10.01.43.00131
ROB-SET FXCB YASKAWA SPB2	10.01.43.00153
ROB-SET FXCB YASKAWA SPB2	10.01.43.00184

シュマルツに連絡してください。 Schmalz K.K / 〒224-0027 横浜市都筑区大棚町3001-7/ +81 45 565-5150 / schmalz@schmalz.co.jp

FXCB ロボセット

テクニカルデータ FXCB ロボセット

型式	最大吸込量 [l/min]	材質の種類	吸着セル数	耐荷重（垂直） [N]	耐荷重（水平） [N]
ROB-SET FXCB DOOSAN O20	525.9	Oスポンジ、厚み20 mm	45	80	350
ROB-SET FXCB DOOSAN SPB2	525.9	-	15	80	350
ROB-SET FXCB FANUC O20	525.9	Oスポンジ、厚み20 mm	45	80	350
ROB-SET FXCB FANUC SPB2	525.9	-	15	80	350
ROB-SET FXCB KASSOW O20	525.9	Oスポンジ、厚み20 mm	45	80	350
ROB-SET FXCB KASSOW SPB2	525.9	-	15	80	350
ROB-SET FXCB KUKA O20	525.9	Oスポンジ、厚み20 mm	45	80	350
ROB-SET FXCB KUKA SPB2	525.9	-	15	80	350
ROB-SET FXCB OMRON O20	525.9	Oスポンジ、厚み20 mm	45	80	350
ROB-SET FXCB OMRON SPB2	525.9	-	15	80	350
ROB-SET FXCB TECHMAN O20	525.9	Oスポンジ、厚み20 mm	45	80	350
ROB-SET FXCB TECHMAN SPB2	525.9	-	15	80	350
ROB-SET FXCB UR O20	525.9	Oスポンジ、厚み20 mm	45	80	350
ROB-SET FXCB UR SPB2	525.9	-	15	80	350
ROB-SET FXCB YASKAWA O20	525.9	Oスポンジ、厚み20 mm	45	80	350
ROB-SET FXCB YASKAWA SPB2	525.9	-	15	80	350

シュマルツに連絡してください。 Schmalz K.K / 〒224-0027 横浜市都筑区大棚町3001-7/ +81 45 565-5150 / schmalz@schmalz.co.jp

FXCB ロボセット

デザインデータ FXCB ロボセット

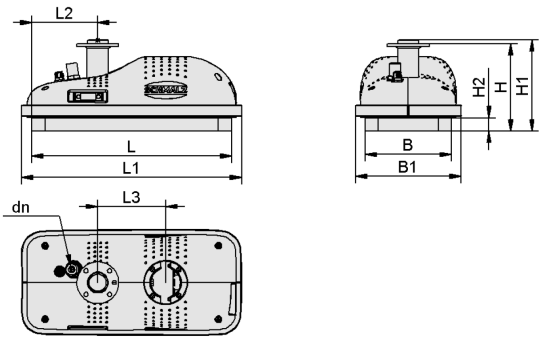

FXCB O20

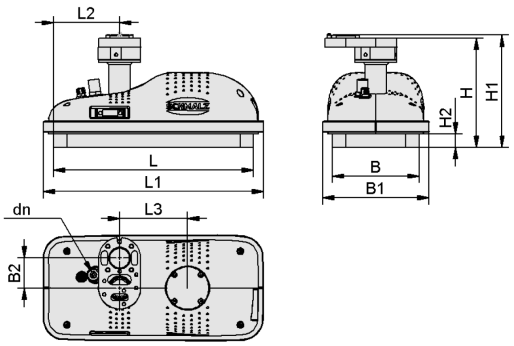

FXCB Techman, Omron O20

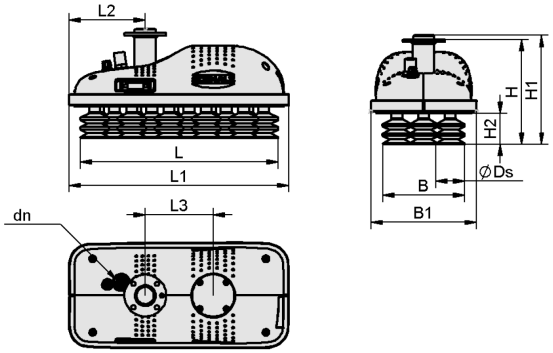

FXCB SPB2

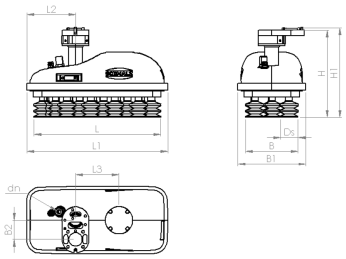

FXCB Techman, Omron SPB2

シュマルツに連絡してください。 Schmalz K.K / 〒224-0027 横浜市都筑区大棚町3001-7/ +81 45 565-5150 / schmalz@schmalz.co.jp

FXCB ロボセット

デザインデータ FXCB ロボセット

型式	B [mm]	B1 [mm]	B2 [mm]	H [mm]	H1 [mm]	H2 [mm]	L [mm]	L1 [mm]	L2 [mm]	L3 [mm]
ROB-SET FXCB DOOSAN O20	130.0	159	-	131.4	137.4	20	300	331	99.0	102
ROB-SET FXCB DOOSAN SPB2	123.2	159	-	158.0	164.0	47	297	331	114.4	102
ROB-SET FXCB FANUC O20	130.0	159	-	131.4	137.4	20	300	331	99.0	102
ROB-SET FXCB FANUC SPB2	123.2	159	-	158.0	164.0	47	297	331	114.4	102
ROB-SET FXCB KASSOW O20	130.0	159	-	131.4	137.4	20	300	331	99.0	102
ROB-SET FXCB KASSOW SPB2	123.2	159	-	158.0	164.0	47	297	331	114.4	102
ROB-SET FXCB KUKA O20	130.0	159	-	131.4	137.4	20	300	331	99.0	102
ROB-SET FXCB KUKA SPB2	123.2	159	-	158.0	164.0	47	297	331	114.4	102
ROB-SET FXCB OMRON O20	130.0	159	-	131.4	137.4	20	300	331	99.0	102
ROB-SET FXCB OMRON SPB2	123.2	159	45	190.5	195.5	47	297	331	114.4	102
ROB-SET FXCB TECHMAN O20	130.0	159	45	163.9	168.9	20	300	331	99.0	102
ROB-SET FXCB TECHMAN SPB2	123.2	159	45	190.5	195.5	47	297	331	114.4	102
ROB-SET FXCB UR O20	130.0	159	-	131.4	137.4	20	300	331	99.0	102
ROB-SET FXCB UR SPB2	123.2	159	-	158.0	164.0	47	297	331	114.4	102
ROB-SET FXCB YASKAWA O20	130.0	159	-	131.4	137.4	20	300	331	99.0	102
ROB-SET FXCB YASKAWA SPB2	123.2	159	-	158.0	164.0	47	297	331	114.4	102

シュマルツに連絡してください。 Schmalz K.K / 〒224-0027 横浜市都筑区大棚町3001-7/ +81 45 565-5150 / schmalz@schmalz.co.jp